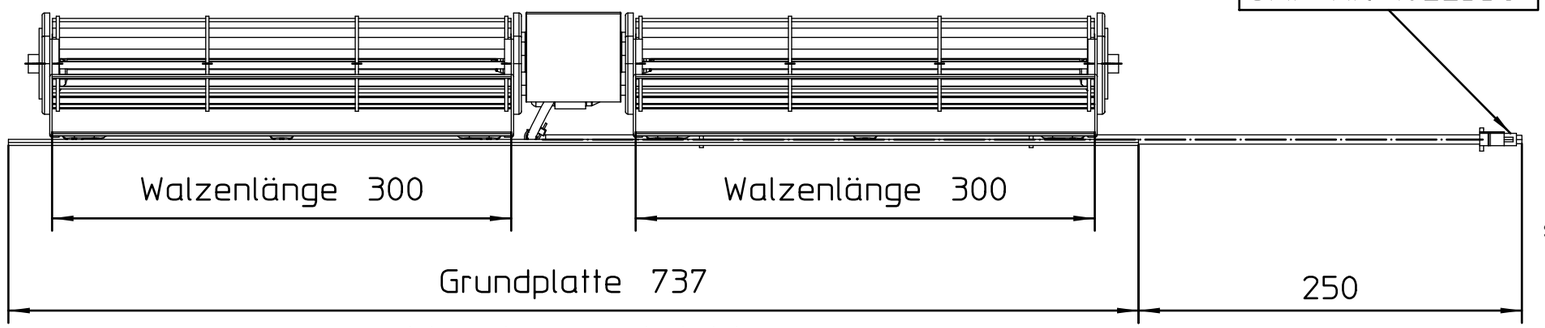

Vorderansicht1

1:4

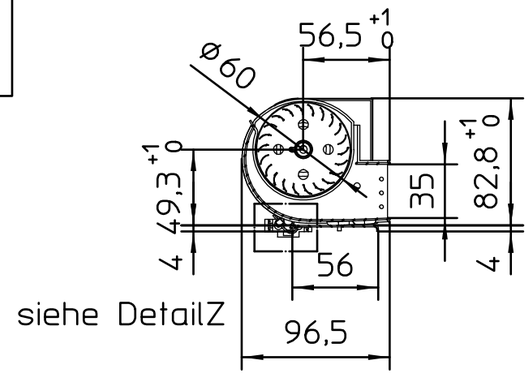

Schnitt A-A

1:4

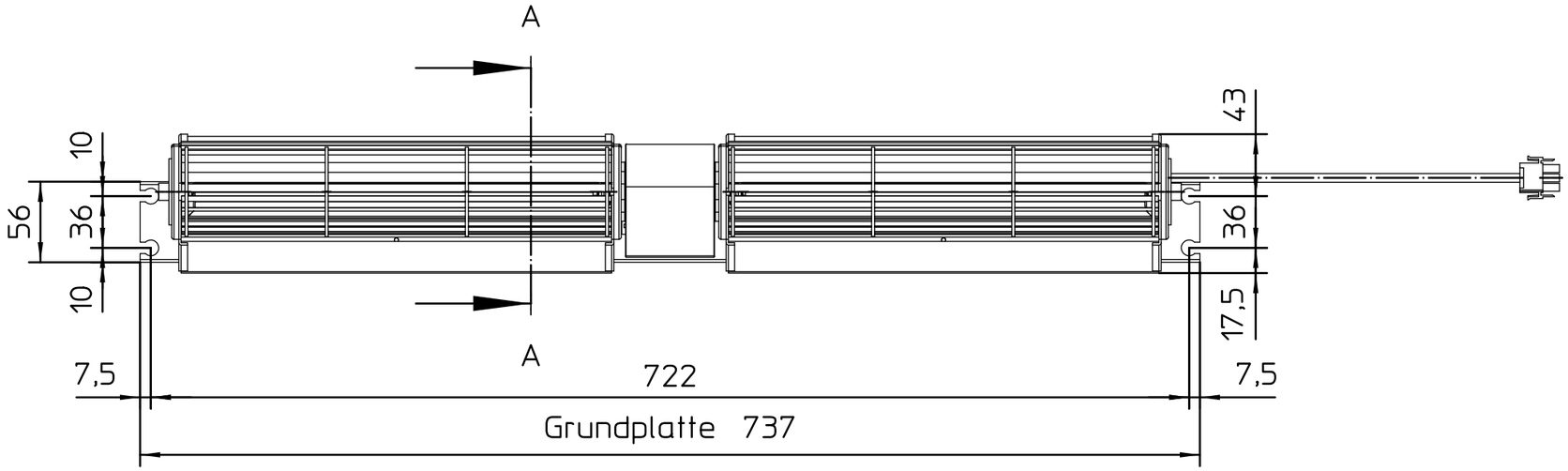

Draufsicht1

1:4

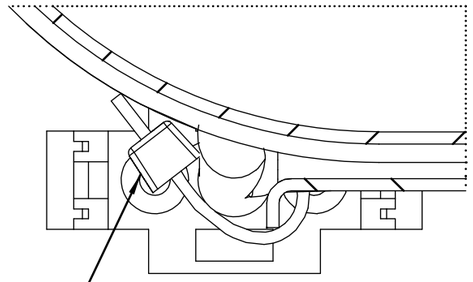

DetailZ

2:1

Der Kabelbinderkopf muss sich am Gehäuse befinden und nach oben gerichtet sein

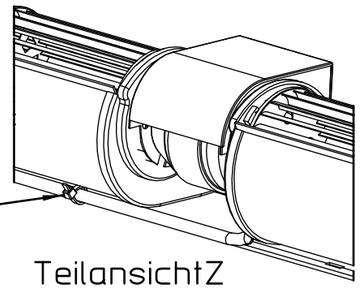

TeilansichtZ

1:3

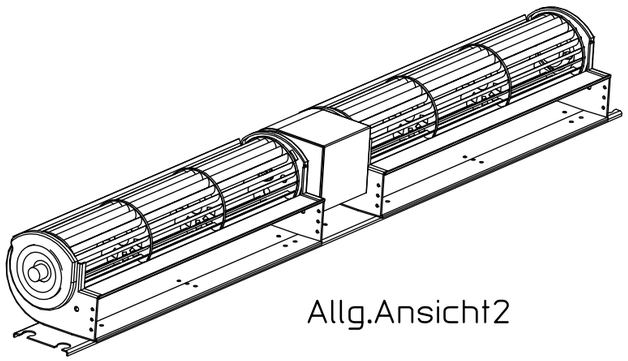

Allg.Ansicht2

Anzahl							
	Stammteil-Nr.	KAMPMANN 49794 Lingen Tel. 0591-7108-0		Index	Änderung	Name	Datum
Stamm-Nr.	Folge-Nr.			2	Annotation hinzu	rojer	12.11.12
Projekt-Nr.		Erst.	12.11.12	rojer	Format 3	Art-Gr. 142	SAP-Nr. 1038023 / CAD-Nr. 294988 / Vers. 2
Auftr-Nr.		Änder.	27.03.13	rojer			
STL-Nr.		Gepr.	27.03.13	rojer	Werkstoff	Nr.–	
		Freig.			M 1:5	Abm.	Zul.Abw. ISO 2768-m

Querstromventilator Tandemgebläse
QLZ06/3030-M2E042 f.Walze D=60 L=300mm
Katherm

Revision
Betrieb
Bl.

COPYRIGHT RESERVED: Die Zeichnung enthält von uns entwickeltes, geschütztes Know-How, das nicht ohne unsere schriftliche Zustimmung Dritten, insbesondere Mitbewerbern, zugänglich gemacht werden darf. Zuwiderhandlungen verpflichten zu Schadenersatz.